BALKENSCHUH TYP TOP K 50

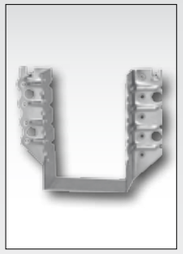

Art.-Nr.	Abmessungen [mm]					nH1	nN2	nH1			Gewicht	Palette	VPE	Preis €
	B	x	H	x	T	Ø 5	Ø 5	Ø 11		407696	kg			Stück
30601TOPK	40	x	110	x	1,5	14	8	2	ETA-08/264	502761	0,174	1200	50	2,80
30605TOPK	40	x	140	x	1,5	18	10	4	ETA-08/264	502778	0,231	1200	50	3,40
30602TOPK	45	x	108	x	1,5	14	8	2	ETA-08/264	502785	0,187	1200	50	2,80
30606TOPK	45	x	138	x	1,5	18	10	4	ETA-08/264	502792	0,231	1200	50	3,40
30607TOPK	48	x	136	x	1,5	18	10	4	ETA-08/264	503409	0,231	1200	50	3,40
30614TOPK	48	x	166	x	1,5	22	12	2	ETA-08/264	503416	0,274	1200	50	4,00
30603TOPK	51	x	105	x	1,5	14	8	2	ETA-08/264	503423	0,187	1200	50	2,80
30608TOPK	51	x	135	x	1,5	18	10	4	ETA-08/264	503430	0,231	1200	50	3,40
30615TOPK	51	x	165	x	1,5	22	12	4	ETA-08/264	503447	0,274	1200	50	4,00
30623TOPK	51	x	195	x	1,5	26	14	4	ETA-08/264	503454	0,317	1200	50	6,20
• 30502TOPK	60	x	100	x	1,5	14	8	2	ETA-08/264	503461	0,187	1200	50	2,15
30609TOPK	60	x	130	x	1,5	18	10	4	ETA-08/264	503478	0,231	1200	50	3,40
30616TOPK	60	x	160	x	1,5	22	12	4	ETA-08/264	503485	0,274	1200	50	4,00
30624TOPK	60	x	190	x	1,5	26	14	4	ETA-08/264	503492	0,317	1200	50	5,50
30604TOPK	64	x	98	x	1,5	14	8	2	ETA-08/264	501412	0,231	1200	50	2,80
30610TOPK	64	x	128	x	1,5	18	10	4	ETA-08/264	501405	0,187	1200	50	3,40
30611TOPK	70	x	125	x	1,5	18	10	4	ETA-08/264	501429	0,231	1200	50	3,40
30617TOPK	70	x	155	x	1,5	22	12	4	ETA-08/264	501436	0,274	1200	50	4,00
30612TOPK	73	x	124	x	1,5	18	10	4	ETA-08/264	501443	0,231	1200	50	3,40
30618TOPK	73	x	154	x	1,5	2	12	4	ETA-08/264	501450	0,274	1200	50	4,00
30625TOPK	73	x	184	x	1,5	26	14	4	ETA-08/264	501467	0,317	1200	50	6,20
30613TOPK	76	x	122	x	1,5	18	10	4	ETA-08/264	501474	0,231	1200	50	3,40
30619TOPK	76	x	152	x	1,5	22	12	4	ETA-08/264	501481	0,274	1200	50	4,00
30626TOPK	76	x	182	x	1,5	26	14	4	ETA-08/264	501498	0,317	1200	50	6,20
• 30505TOPK	80	x	120	x	1,5	18	10	4	ETA-08/264	502105	0,231	1200	50	2,45
30620TOPK	80	x	150	x	1,5	22	12	4	ETA-08/264	502112	0,274	1200	50	4,00
30627TOPK	80	x	180	x	1,5	26	14	4	ETA-08/264	502129	0,317	1200	50	6,20
30621TOPK	90	x	145	x	1,5	22	12	4	ETA-08/264	502136	0,274	1200	50	4,15
30622TOPK	98	x	141	x	1,5	22	12	4	ETA-08/264	502143	0,274	1200	50	4,15
• 30508TOPK	100	x	140	x	1,5	22	12	4	ETA-08/264	502150	0,274	1200	50	2,90
30628TOPK	100	x	170	x	1,5	26	14	4	ETA-08/264	502167	0,317	1200	50	5,50
30629TOPK	115	x	163	x	1,5	26	14	4	ETA-08/264	502174	0,317	1200	50	6,20
• 30511TOPK	120	x	160	x	1,5	26	14	4	ETA-08/264	502181	0,317	1200	50	3,80

• **Standardmaße** | nH [1] = Lochanzahl in den Laschen zum Hauptträger | nN [2] = Lochanzahl in den Laschen zum Nebenträger

TIPP

Einbautiefe nur 50 mm – speziell für verdeckte Montage in der Installationsebene beim Holzrahmenbau. Anschluss an Holzplattenwerkstoffe – Einziger zugelassener Balkenschuh für die Montage auf Holzplattenwerkstoffe mitten im Gefach.

2-achsige Beanspruchung – Quereinbau (Holz/Holz und Holzwerkstoffplatten/Holz).

Anschlussmöglichkeiten: Holz/Holz, Holz/Holzplattenwerkstoffe, Holz/Beton, Holz/Stahl.

Hergestellt aus feuerverzinktem Stahlblech.
Zu befestigen mit GH Rillennägeln (Seite 85), GH Schrauben (Seite 86).

Weitere Vorteile siehe Seite 9.

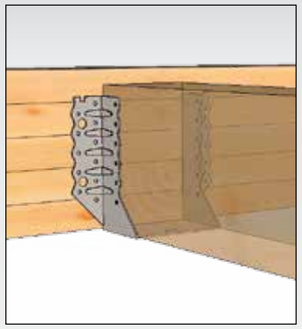

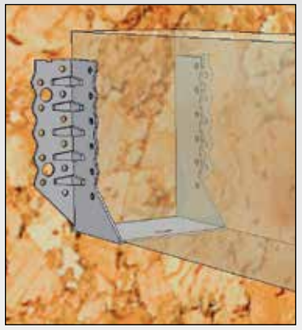

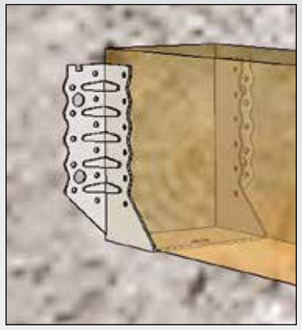

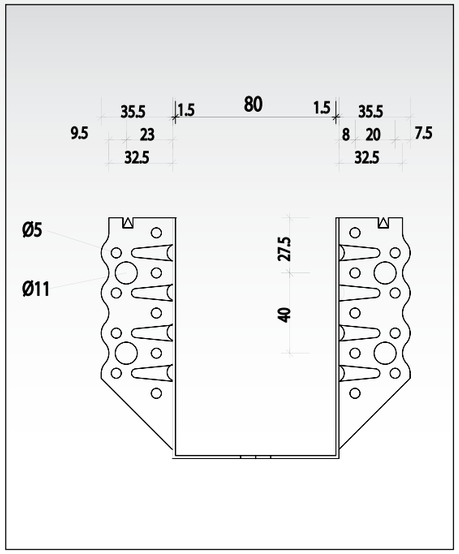

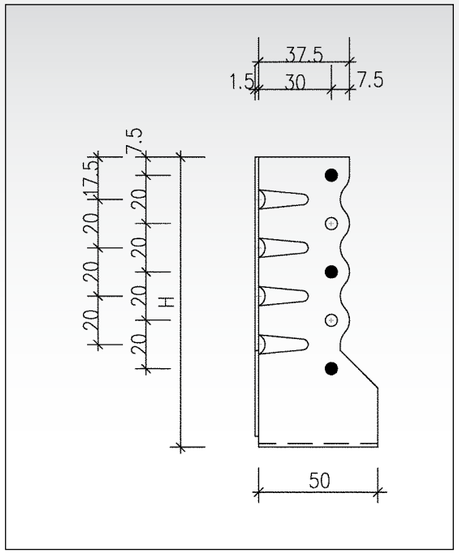

• **bei Teilausnagelung**

Abb. beispielhaft

Siehe Vorteile Seite 9.

DOWNLOAD ZULASSUNG STATIK ZEICHNUNG CAD